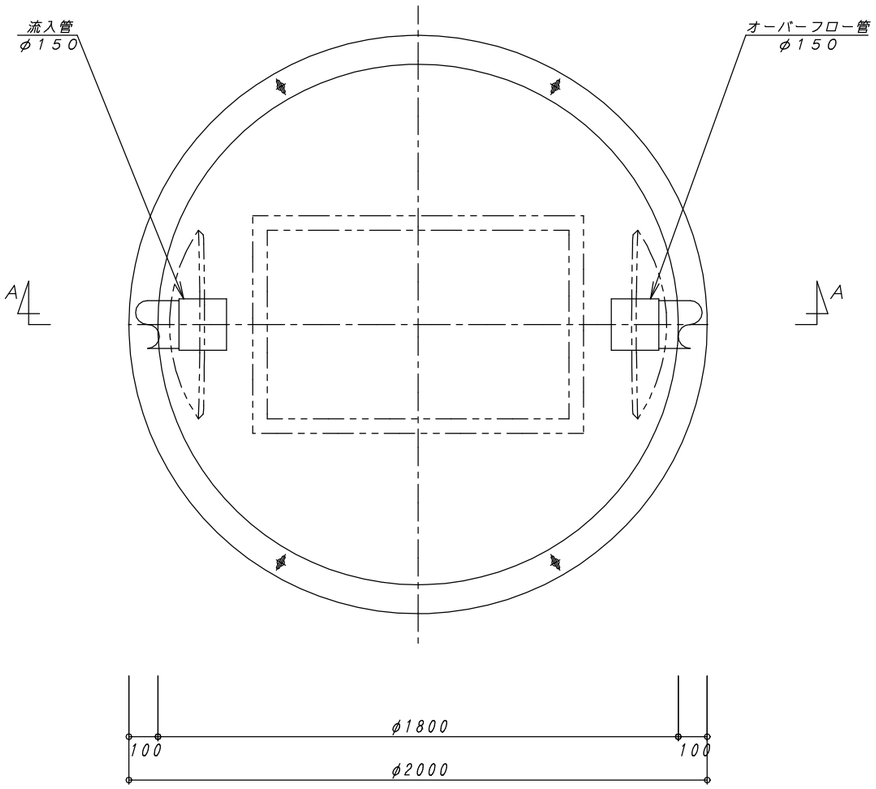

平　面　図　1：15

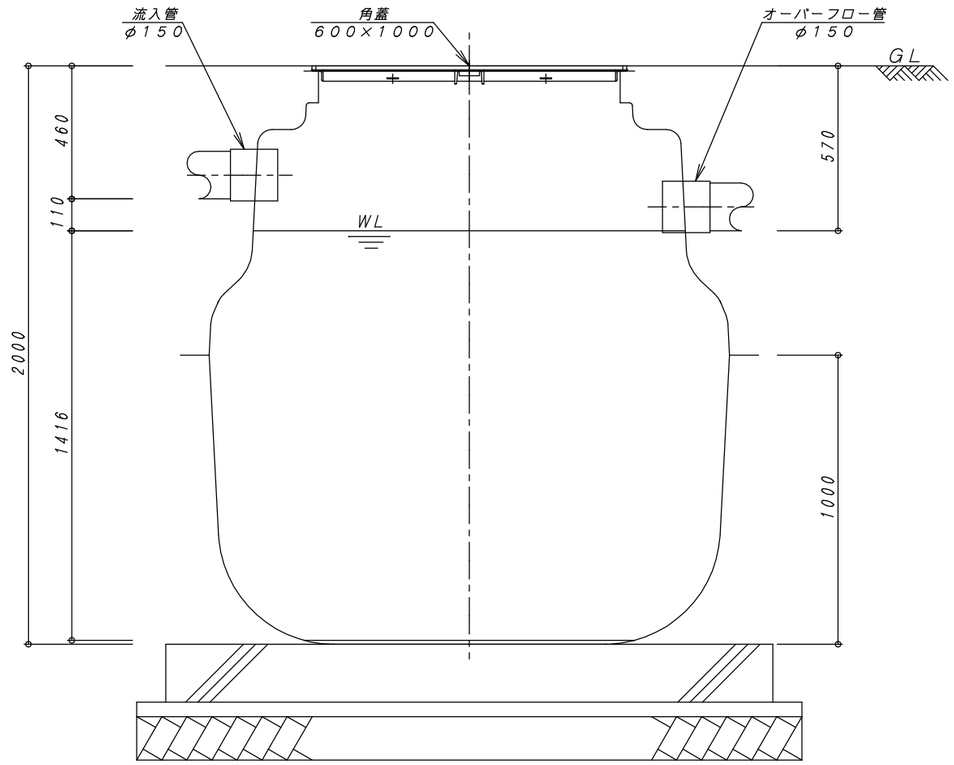

A－A　断　面　図　1：15

容　量　表	
有効容量	3．179 m³

※　配管径は受注仕様に因るが設計標準はφ150とする

No.	内　容	日　付	担当者	承　認	備考：寸法は内寸法とする。
△					
△					
△					
△					

承認	検図	設計	製図
	間瀬	山下	今川

DAIE　大栄産業株式会社

ダイエー貯水槽　DC－3K型

構造図　標準仕様

図番	DC3K－B－01
縮尺	1：15
日付	H31．3．26

REV △