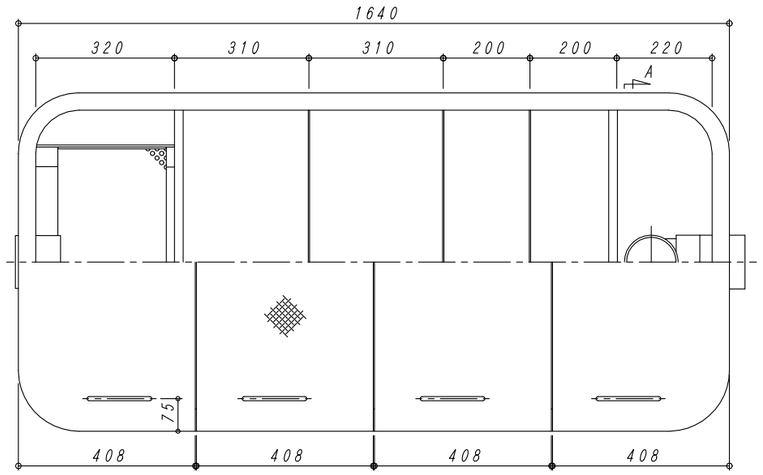

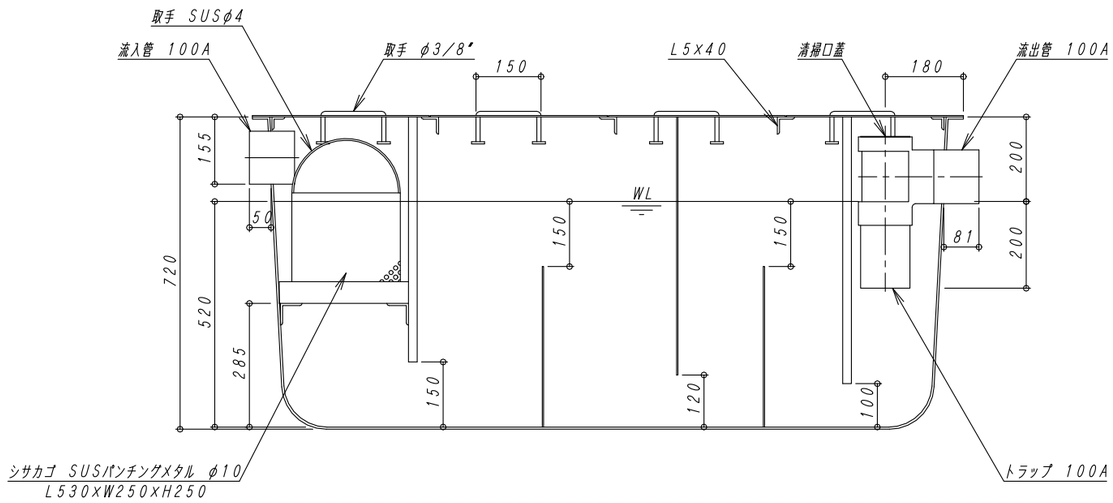

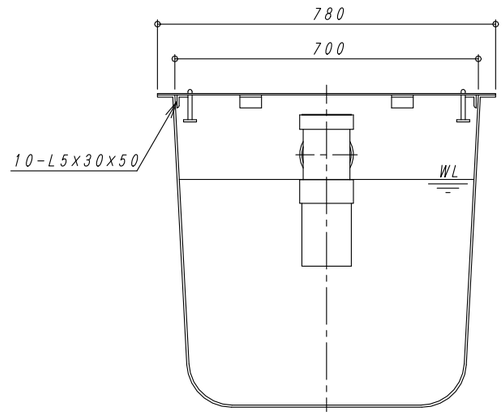

A矢視

※2ｔ耐圧以上のチェッカーを使用する場合、かさ上げ２００Ｈ以上を必ず取り付けること

REV	内　容	日　付	担当者	承　認
1	ズレ止めを１箇所から２箇所に変更	H17.5.12	畑中	家　田
2	トラップ上部清掃口蓋追加、流出管突出寸法修正	H25.12.11	今　川	
△				
△				

備考：寸法は内寸法とする。

承認	検図	設計	製図
	家田	今川	今川

DAIE 大栄産業株式会社

DFA-500型

FRP製グリーストラップ

図番	DFA-500-1
縮尺	1:10
日付	H26.3.5

REV 2