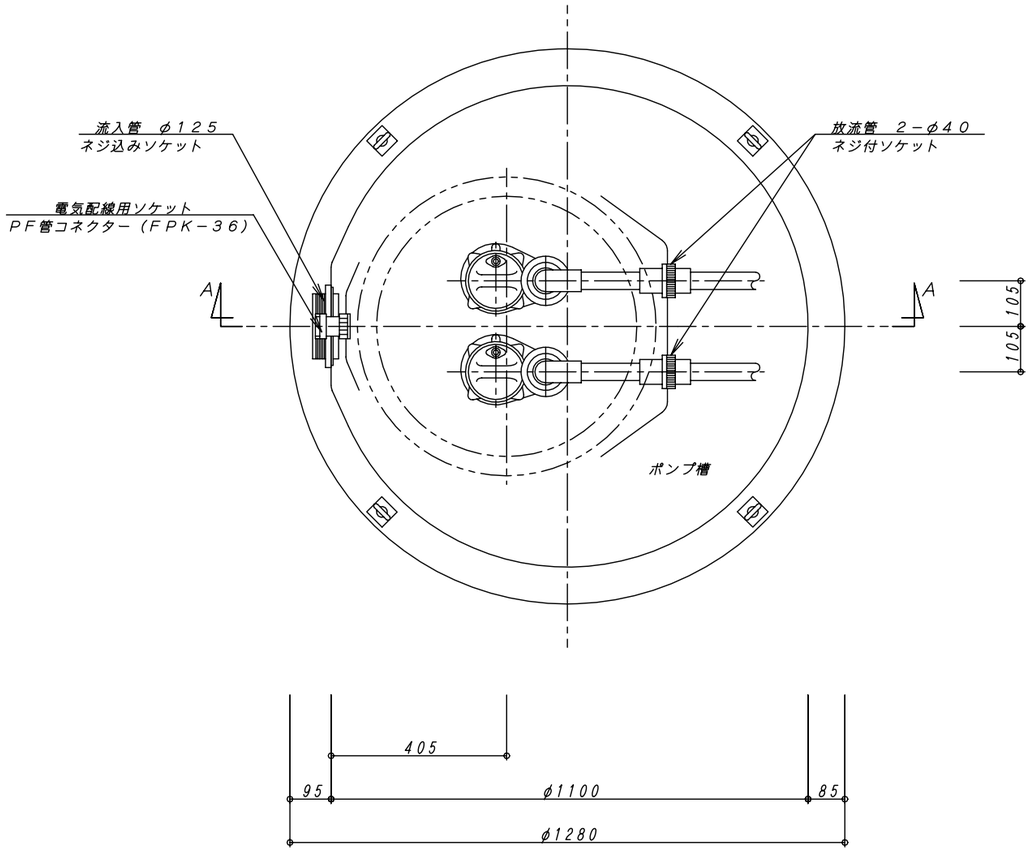

平　面　図　1：10

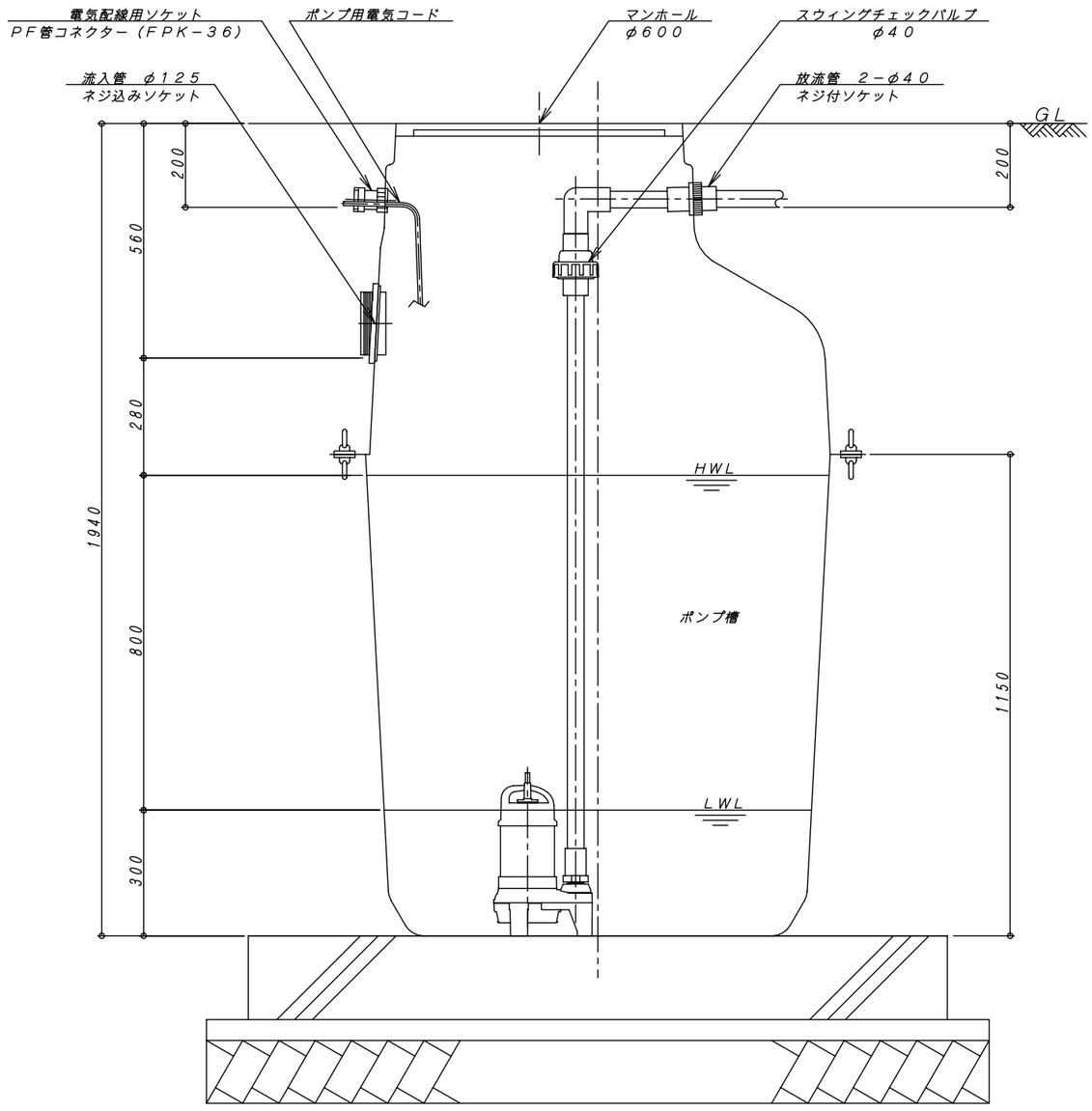

A－A　断　面　図　1：10

容量表	
有効容量	0.710m³

REV	内　容	日　付	担当者	承　認	備考：寸法は内寸法とする。	承認	検図	設計	製図
△							畑中	今川	今川
△									
△									
△									

DAIE　大栄産業株式会社

ポンプ槽　AⅢ型

構造図

図番	S00A6-N-4
縮尺	1：10
日付	H18.01.27

REV △