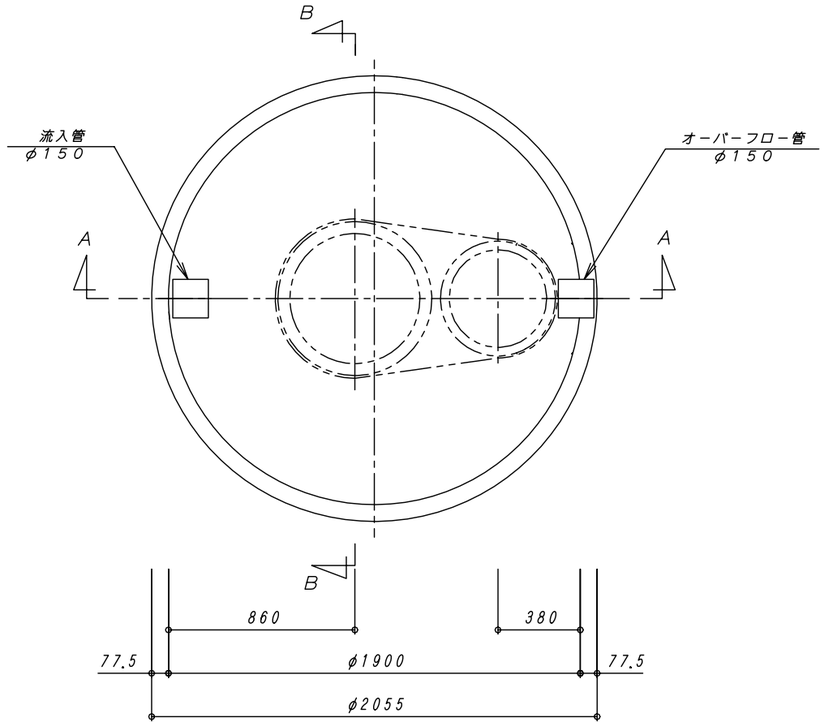

平 面 図 1:20

容量表	
有効容量	3.413m³

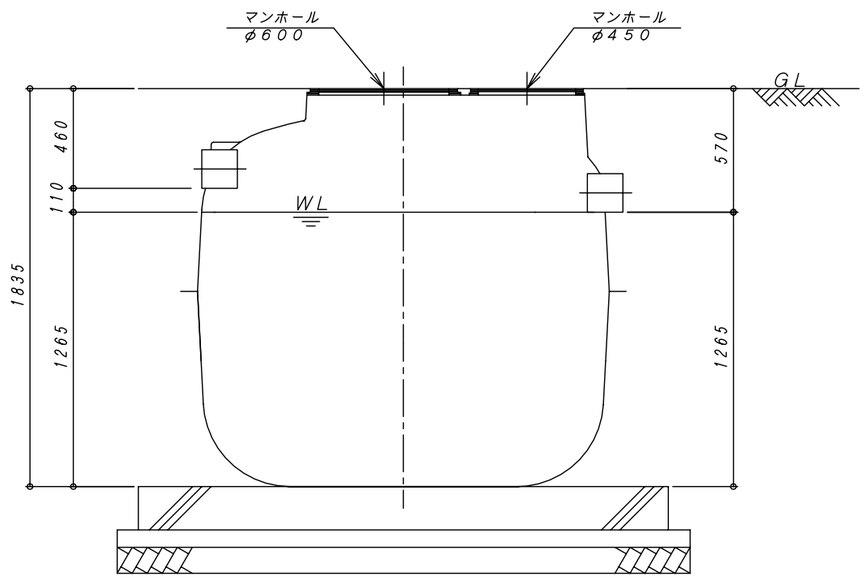

A−A 断 面 図 1:20

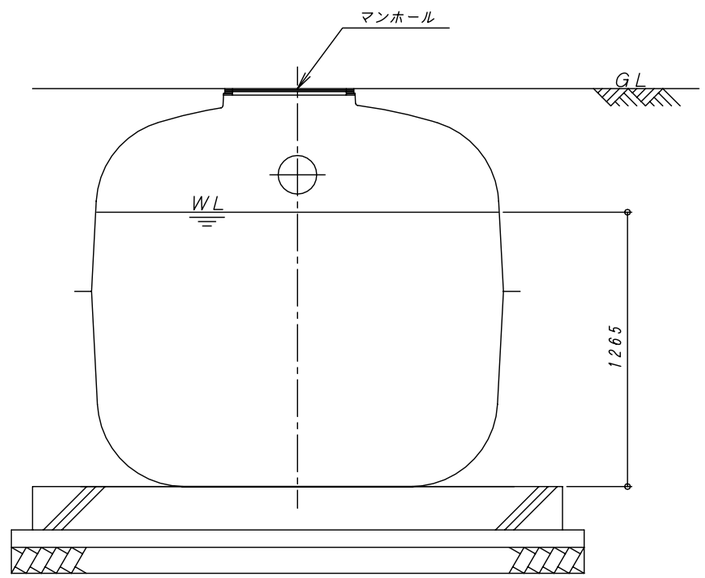

B−B 断 面 図 1:20

REV	内 容	日 付	担当者	承 認	備考：寸法は内寸法とする。	承認	検図	設計	製図
△							畑中	明壁	中西
△									
△									
△									

DAIE 大栄産業株式会社

ダイエー貯水槽 DC−3

構造図

図番	DC−3
縮尺	1:20
日付	H14. 6. 3

REV △