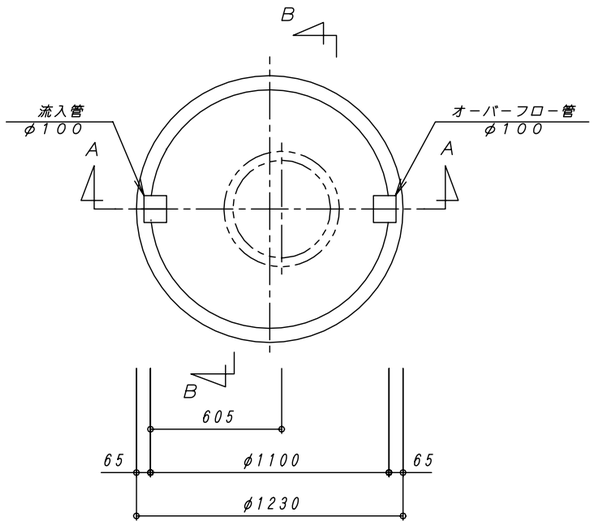

平　面　図　1：20

容量表	
有効容量	0．921m³

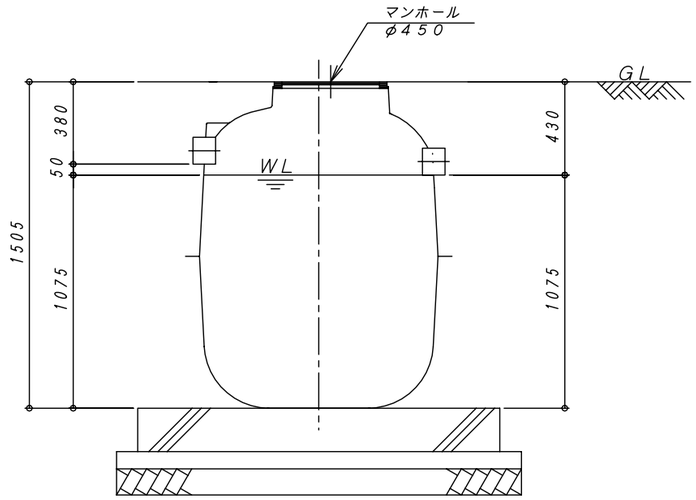

A－A　断　面　図　1：20

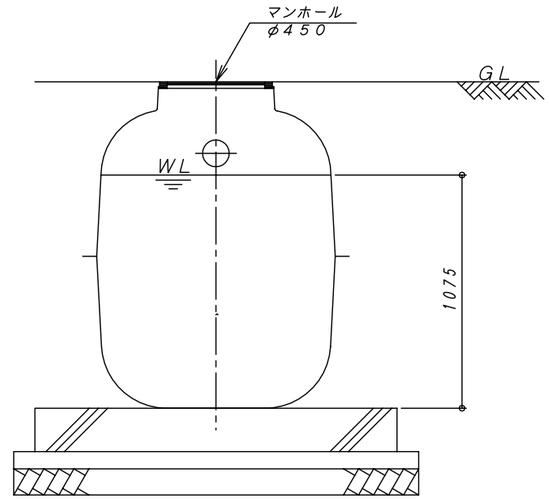

B－B　断　面　図　1：20

REV	内　容	日　付	担当者	承　認	備考：寸法は内寸法とする。
△					
△					
△					
△					

承認	検図	設計	製図
	畑中	明壁	中西

DAIE　大栄産業株式会社

ダイエー貯水槽　DC－1

構造図

図番	DC－1
縮尺	1：20
日付	H14．6．3

REV △