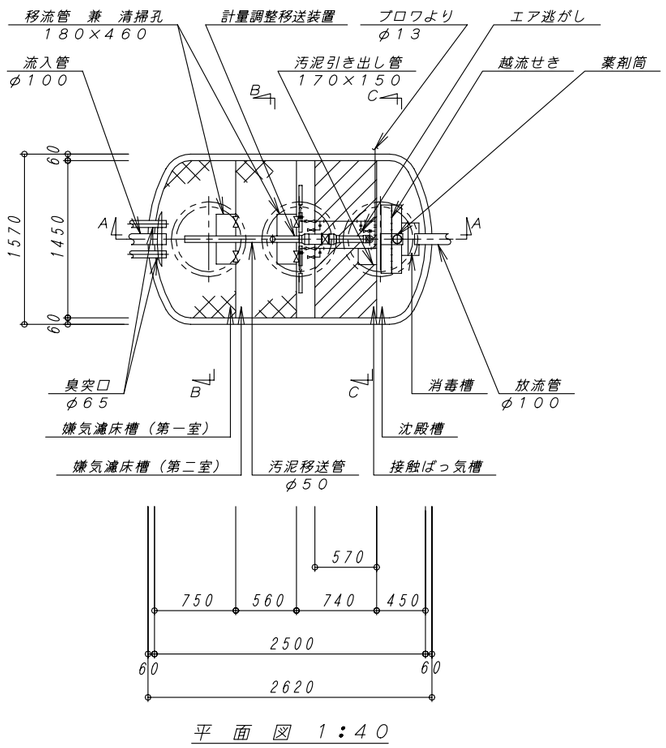

平　面　図　1：40

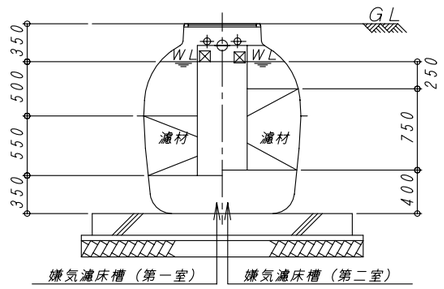

B－B　断　面　図　1：40

昭和５５年建設省告示第１２９２号第１第二号（嫌気濾床接触ばっ気方式）		
型式認定	認定番号	５－０５Ｋ－１Ｅ－００１－２
	認定年月日	平成１７年１０月１日
型式適合認定	認定番号	型０１Ｃａｆｂａ００７０７２８
	認定年月日	平成１３年７月２７日
型　式		ダイエー浄化槽　ＦＣＫⅢ７型
処理対象人員		７人
日平均汚水量		１．４ｍ³／日
流入ＢＯＤ		２００ｍｇ／Ｌ
放流ＢＯＤ		２０ｍｇ／Ｌ

容　量　表	
項　　目	設計容量
嫌気濾床槽（第一室）	１．２４７　ｍ³
嫌気濾床槽（第二室）	１．０６９　ｍ³
計	２．３１６　ｍ³
濾材（第一室）	０．５１７　ｍ³
濾材（第二室）	０．６３７　ｍ³
計	１．１５４　ｍ³
接触ばっ気槽	１．４０６　ｍ³
接触材	０．８０４　ｍ³
沈殿槽	０．５１６　ｍ³
消毒槽	０．０１５　ｍ³
総容量	４．２５３　ｍ³

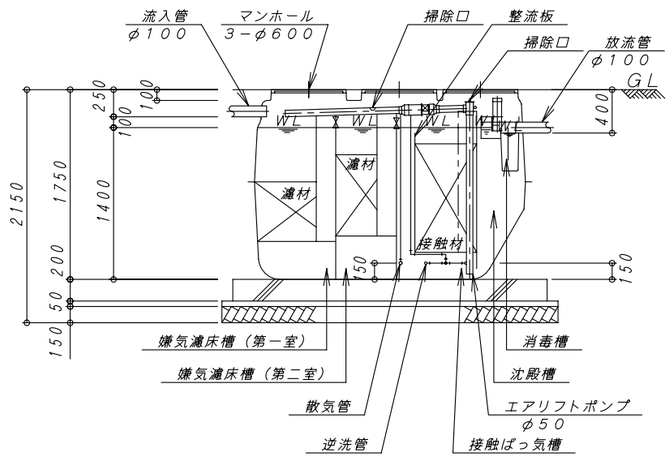

A－A　断　面　図　1：40

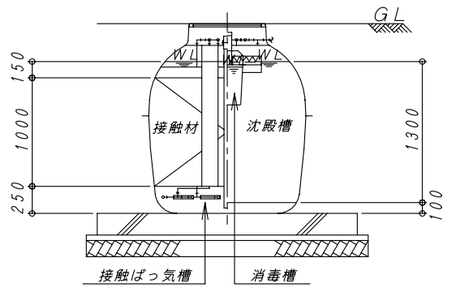

C－C　断　面　図　1：40

機器仕様表		
項　目		ブロワ
口　径		φ１３
モーター出力	５０Ｈｚ	０．１２０ ｋｗ
	６０Ｈｚ	０．１２５ ｋｗ
吐出量		０．１０ ｍ³／分
台　数		１　台

Ｎｏ．	内　容	日　付	担当者	承　認	備考：寸法は内寸法とする。
△					
△					
△					
△					

承認	検図	設計	製図
	畑中	山下	山下

DAIE　大栄産業株式会社

ダイエー浄化槽　ＦＣＫⅢ７型

構造図

図番	FCKⅢ7
縮尺	1:40
日付	H17. 10. 1

REV △