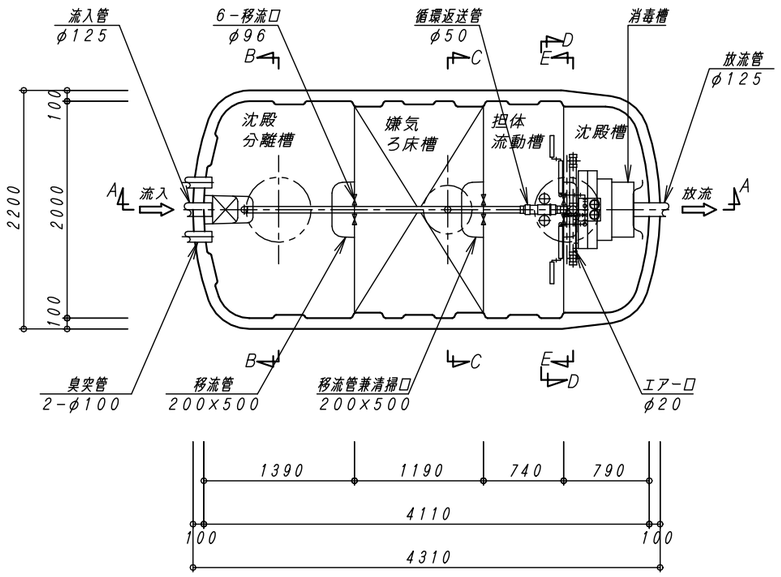

平　面　図　1：40

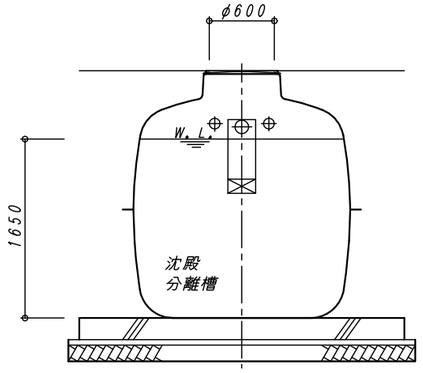

B－B　断　面　図　1：40

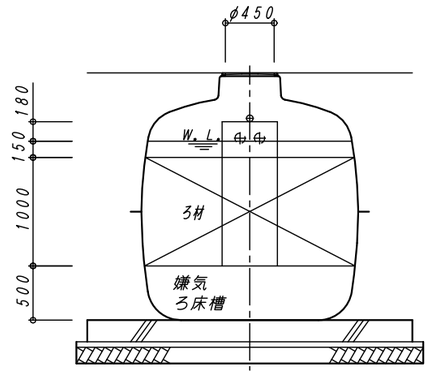

C－C　断　面　図　1：40

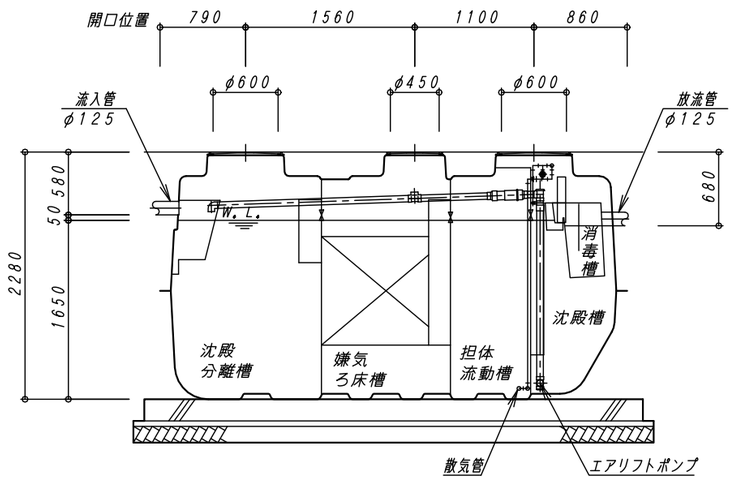

A－A　断　面　図　1：40

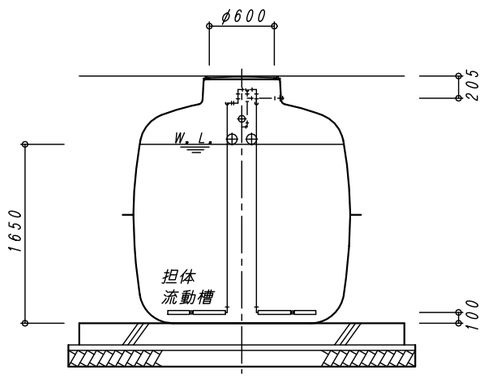

D－D　断　面　図　1：40

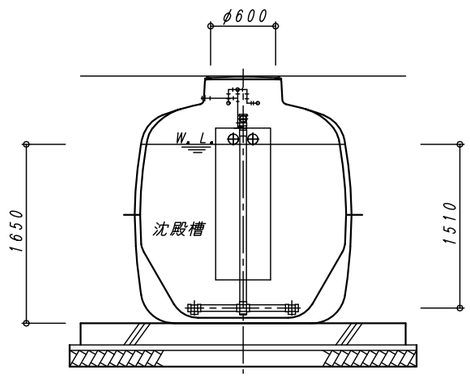

E－E　断　面　図　1：40

建築基準法第６８条の２６第１項の規定に基づき、同法施行令第３５条第１項の大臣認定による分離嫌気ろ床担体流動方式		
型式認定	番号	5－09－H－008－11
	年月日	平成２１年９月１８日
型式適合認定	番号	型01Cad0a0353754
	年月日	平成２１年８月７日
型　式		ダイエー浄化槽　ＦＣＸ３５Ｃ型
処理対象人員		３５人
日平均汚水量		7．0m³／日
流入水質		BOD200mg/L COD100mg/L SS160mg/L T-N45mg/L
放流水質		BOD 20mg/L COD 30mg/L SS 20mg/L T-N20mg/L

容　量　表

項　目	設計容量
沈殿分離槽	4．095　m³
嫌気ろ床槽	3．798　m³
(嫌気ろ床槽　ろ材)	(　2．279　m³　)
担体流動槽	2．362　m³
(流動担体)	(　1．167　m³　)
沈殿槽	1．774　m³
消毒槽	0．078　m³
総容量	12．107　m³

機器仕様表　　(単相・100V)

機器名	口　径	入　力 (50／60Hz)	吐出量 (50／60Hz)	台　数
ブロワ	φ20	0.20/0.215kw	0.20 m³/min	1台

No.	内　容	日　付	担当者	承　認	備考：寸法は内寸法とする。
△					
△					
△					
△					

承認	検図	設計	製図
	家田	今川	今川

DAIE　大栄産業株式会社

ダイエー浄化槽　ＦＣＸ３５Ｃ型

構造図

図番	FCX35C-1
縮尺	1:40
日付	H22. 11. 1

REV △