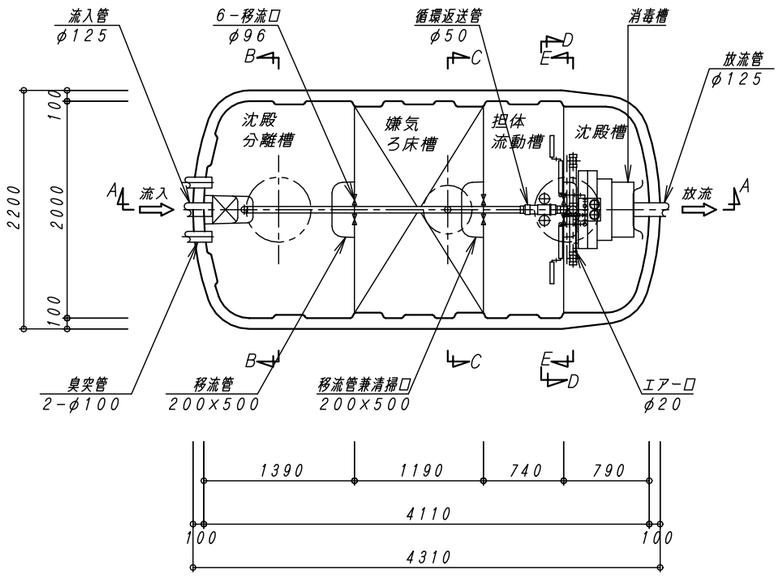


平　面　図　1：40

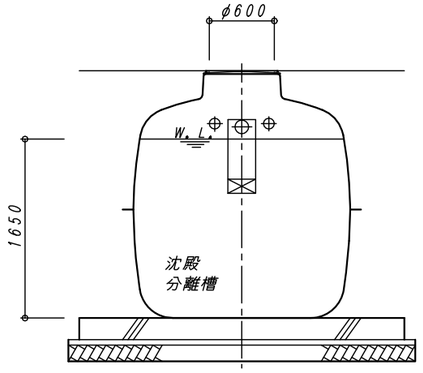


B－B　断　面　図　1：40

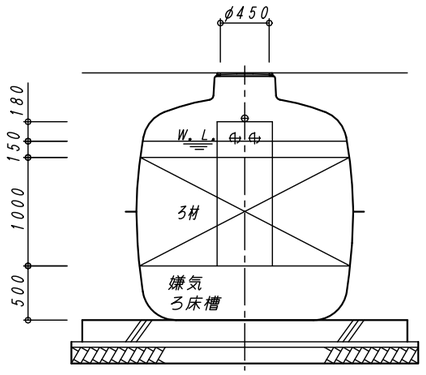


C－C　断　面　図　1：40

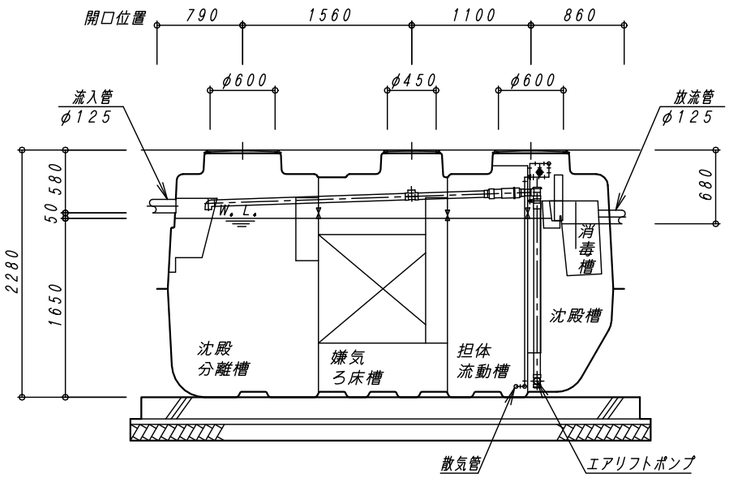


A－A　断　面　図　1：40

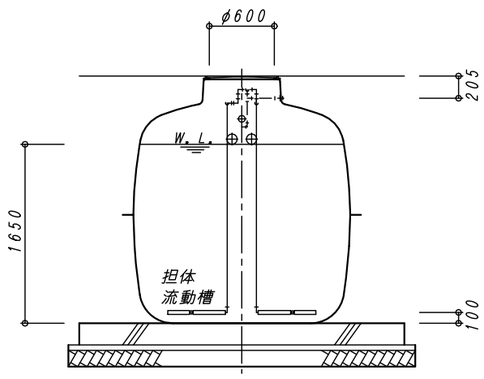


D－D　断　面　図　1：40

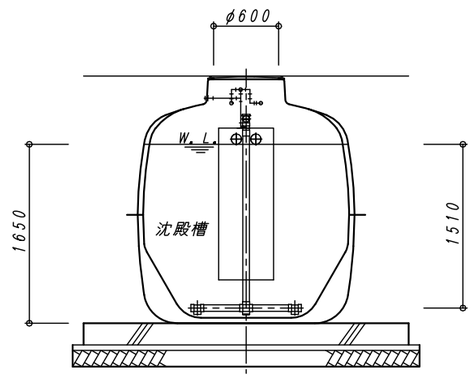


E－E　断　面　図　1：40

| 建築基準法第６８条の２６第１項の規定に基づき、同法施行令第３５条第１項の大臣認定による分離嫌気ろ床担体流動方式 | | |
|---|---|---|
| 型式認定 | 番号 | 5－09－H－008－10 |
| | 年月日 | 平成２１年９月１８日 |
| 型式適合認定 | 番号 | 型01Cad0a0333753 |
| | 年月日 | 平成２１年８月７日 |
| 型　式 | | ダイエー浄化槽　ＦＣＸ３３Ｃ型 |
| 処理対象人員 | | ３３人 |
| 日平均汚水量 | | ６．６ｍ³／日 |
| 流入水質 | | BOD200mg/L COD100mg/L SS160mg/L T-N45mg/L |
| 放流水質 | | BOD 20mg/L COD 30mg/L SS 20mg/L T-N20mg/L |

容　量　表

| 項　目 | 設計容量 |
|---|---|
| 沈殿分離槽 | ４．０９５　ｍ³ |
| 嫌気ろ床槽 | ３．７９８　ｍ³ |
| (嫌気ろ床槽　ろ材) | （２．２７９　ｍ³） |
| 担体流動槽 | ２．３６２　ｍ³ |
| (流動担体) | （１．１００　ｍ³） |
| 沈殿槽 | １．７７４　ｍ³ |
| 消毒槽 | ０．０７８　ｍ³ |
| 総容量 | １２．１０７　ｍ³ |

機器仕様表　　（単相・１００Ｖ）

| 機器名 | 口　径 | 入　力 (50／60Hz) | 吐出量 (50／60Hz) | 台　数 |
|---|---|---|---|---|
| ブロワ | φ２０ | 0.20/0.215kw | 0.20 m³/min | １台 |

| No. | 内　容 | 日　付 | 担当者 | 承　認 | 備考：寸法は内寸法とする。 |
|---|---|---|---|---|---|
| △ | | | | | |
| △ | | | | | |
| △ | | | | | |
| △ | | | | | |

| 承認 | 検図 | 設計 | 製図 |
|---|---|---|---|
| | 家田 | 今川 | 今川 |

DAIE　大栄産業株式会社

ダイエー浄化槽　ＦＣＸ３３Ｃ型

構造図

| | |
|---|---|
| 図番 | FCX33C-1 |
| 縮尺 | 1:40 |
| 日付 | H22. 11. 1 |

REV △