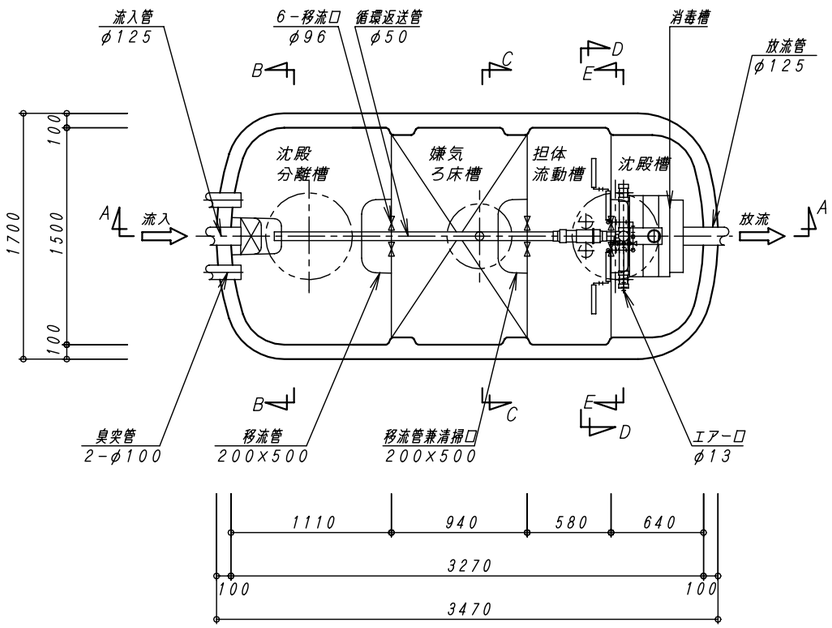

平　面　図　1：30

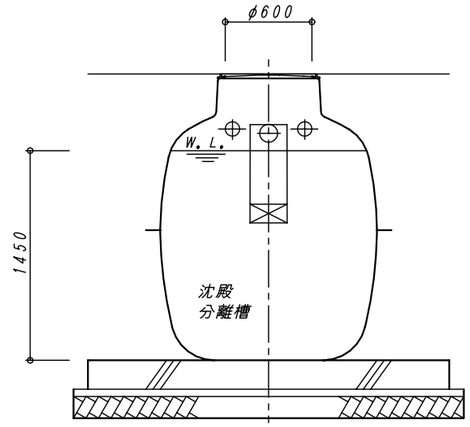

B－B　断　面　図　1：30

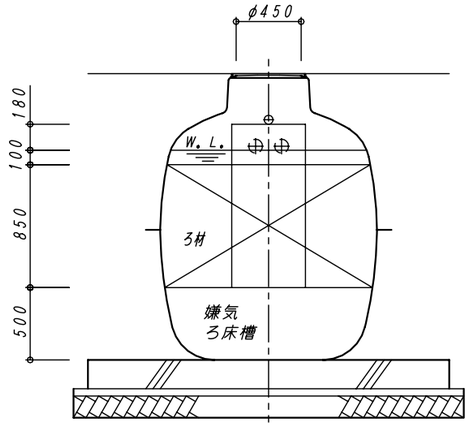

C－C　断　面　図　1：30

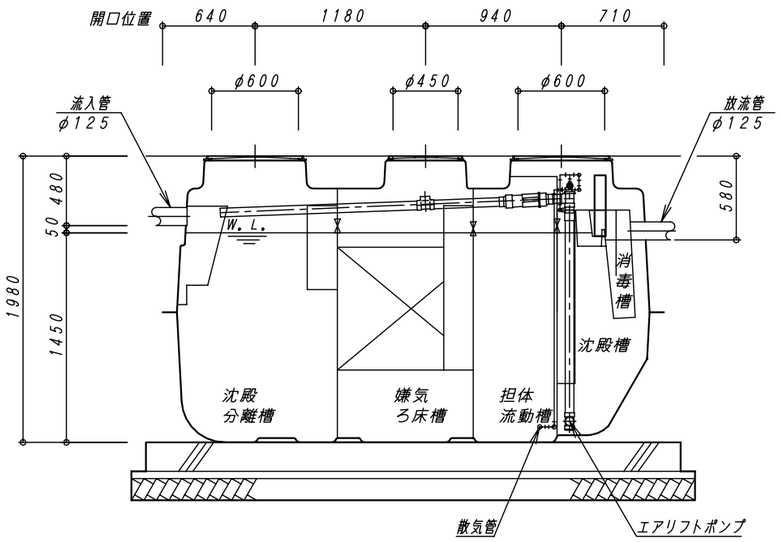

A－A　断　面　図　1：30

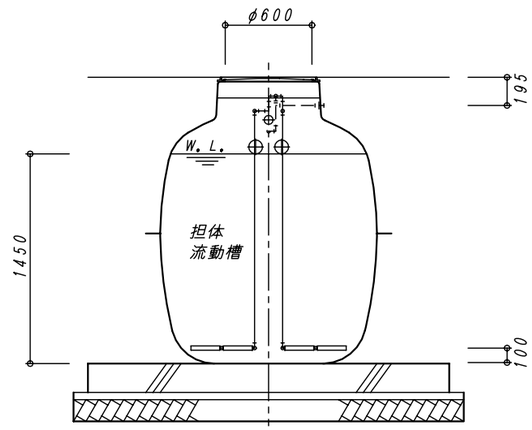

D－D　断　面　図　1：30

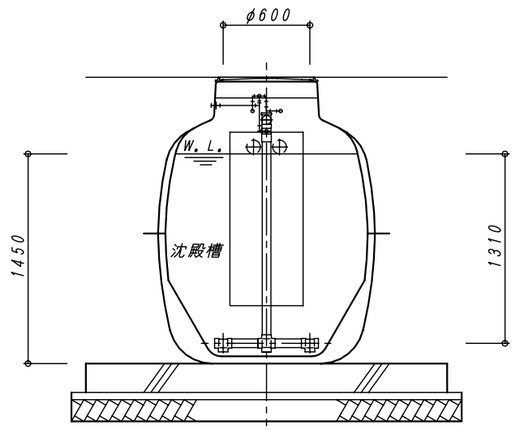

E－E　断　面　図　1：30

建築基準法第６８条の２６第１項の規定に基づき、同法施行令第３５条第１項の大臣認定による分離嫌気ろ床担体流動方式		
型式認定	番号	５－０９－Ｈ－００８－２
	年月日	平成２１年９月１８日
型式適合認定	番号	型０１Ｃａｄ０ａ０１５３７４５
	年月日	平成２１年８月７日
型　式		ダイエー浄化槽　ＦＣＸ１５Ｃ型
処理対象人員		１５人
日平均汚水量		３．０ｍ³／日
流入水質		BOD200mg/L COD100mg/L SS160mg/L T-N45mg/L
放流水質		BOD 20mg/L COD 30mg/L SS 20mg/L T-N20mg/L

容　量　表

項　目	設計容量
沈殿分離槽	２．１１３　ｍ³
嫌気ろ床槽	１．９５６　ｍ³
(嫌気ろ床槽　ろ材)	（１．１８１　ｍ³）
担体流動槽	１．２０７　ｍ³
(流動担体)	（０．５００　ｍ³）
沈殿槽	０．９２３　ｍ³
消毒槽	０．０４４　ｍ³
総容量	６．２４３　ｍ³

機器仕様表　（単相・１００Ｖ）

機器名	口　径	入　力 (50／60Hz)	吐出量 (50／60Hz)	台　数
ブロワ	φ１３	0.101kw	0.110/0.109m³/min	１台

No.	内　容	日　付	担当者	承　認	備考：寸法は内寸法とする。
△					
△					
△					
△					

承認	検図	設計	製図
	家田	今川	今川

DAIE　大栄産業株式会社

ダイエー浄化槽　ＦＣＸ１５Ｃ型

構造図

図番	FCX15C-1
縮尺	1：30
日付	H22. 3. 9

REV △