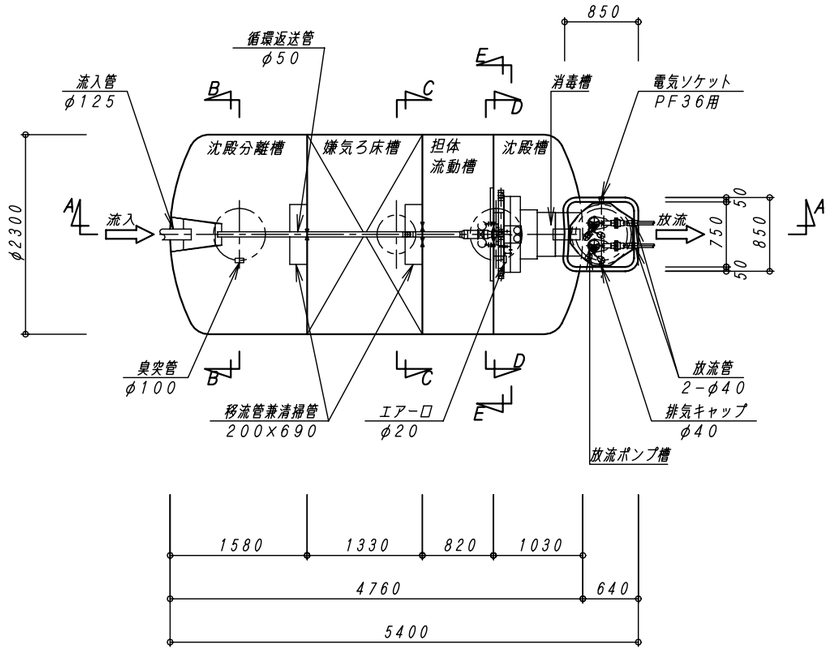

平　面　図　1：50

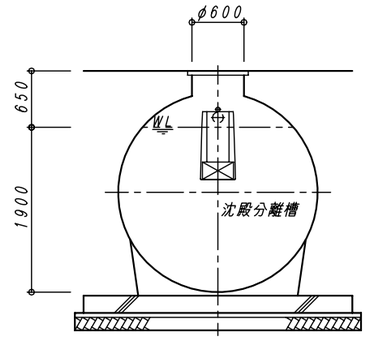

B−B　断　面　図　1：50

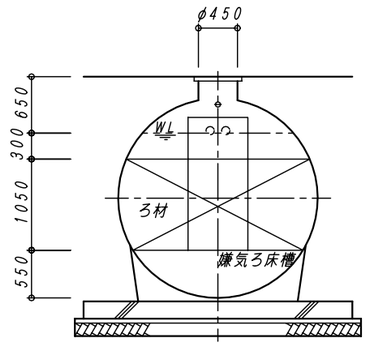

C−C　断　面　図　1：50

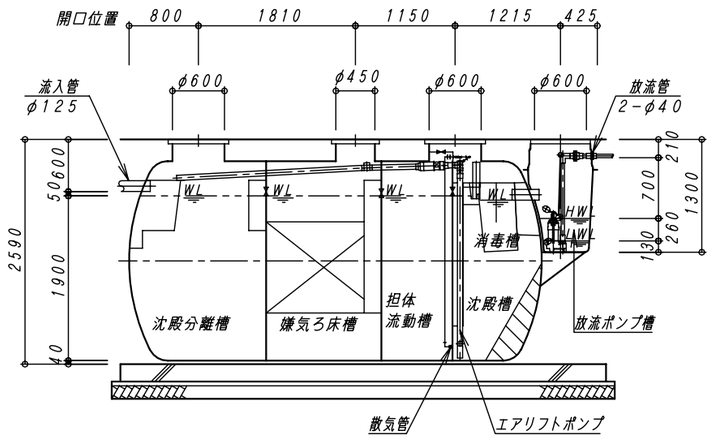

A−A　断　面　図　1：50

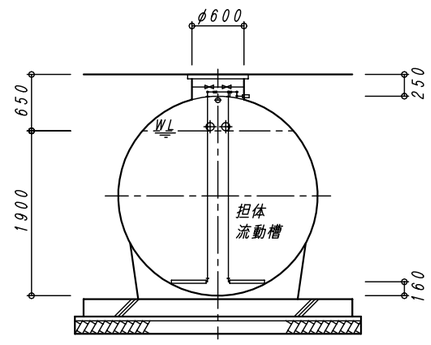

D−D　断　面　図　1：50

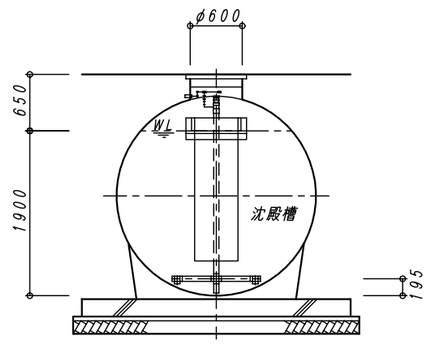

E−E　断　面　図　1：50

建築基準法第６８条の２６第１項の規定に基づき、同法施行令第３５条第１項の大臣認定による分離嫌気ろ床担体流動方式		
型式認定	番号	5−09−H−009−5
	年月日	平成２１年9月１８日
型式適合認定	番号	型01Cad0a0453766
	年月日	平成２１年8月7日
型　式		ダイエー浄化槽　ＦＣＸ４５Ｔ型
処理対象人員		４５人
日平均汚水量		9ｍ³／日
流入水質		BOD200mg/L COD100mg/L SS160mg/L T-N45mg/L
放流水質		BOD 20mg/L COD 30mg/L SS 20mg/L T-N20mg/L

容　量　表

項　目	設計容量
沈殿分離槽	5．254　m³
嫌気ろ床槽	4．882　m³
担体流動槽	3．010　m³
沈殿槽	2．652　m³
消毒槽	0．115　m³
総容量	15．913　m³
放流ポンプ槽	0．099　m³

機器仕様表　（単相・１００Ｖ）

機器名	口　径	入　力 (50／60Hz)	吐出量 (50／60Hz)	台　数
ブロワ	φ２０	0.285/0.30 kw	0.25 m³/min	1台
放流ポンプ	４０Ａ	0.15 kw	0.10 m³/min	2台

No.	内　容	日　付	担当者	承　認	備考：寸法は内寸法とする。
△					
△					
△					
△					

承認	検図	設計	製図
	前田	今川	今川

DAIE　大栄産業株式会社

ダイエー浄化槽　ＦＣＸ４５Ｔ型

構造図　（放流ポンプ槽付）

図番	FCX45TH
縮尺	1:50
日付	H21. 8. 3

REV △