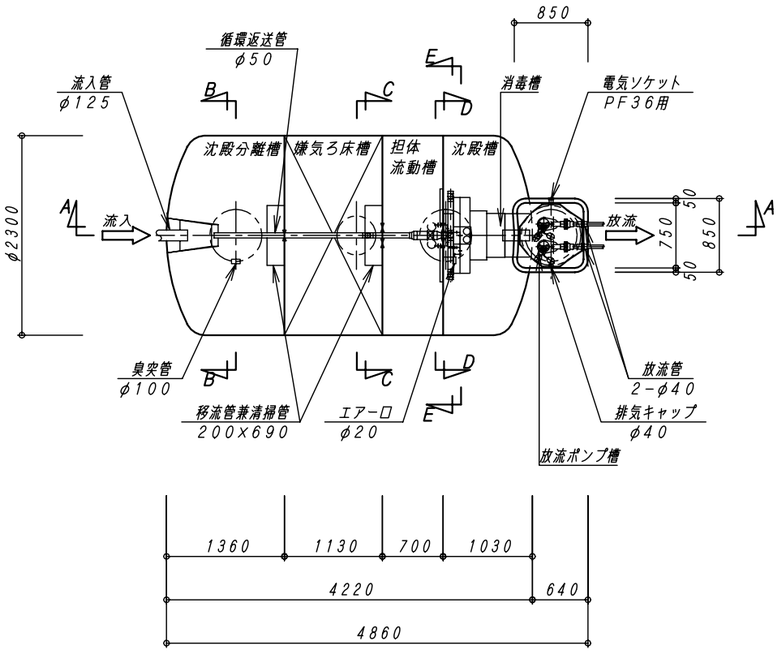


平　面　図　1：50

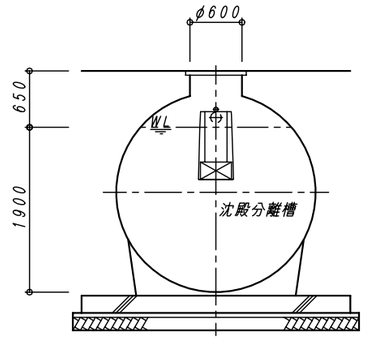


B−B　断　面　図　1：50

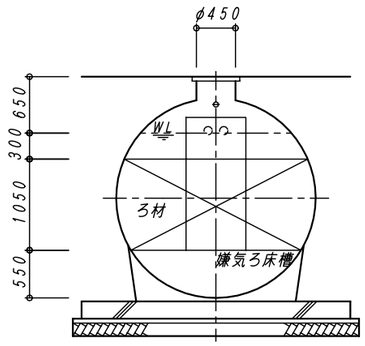


C−C　断　面　図　1：50

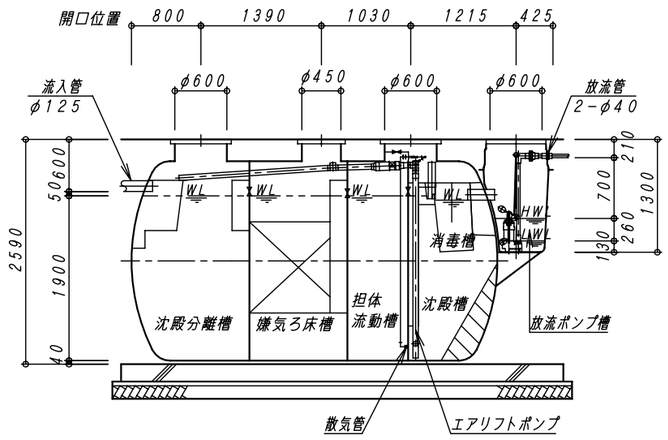


A−A　断　面　図　1：50

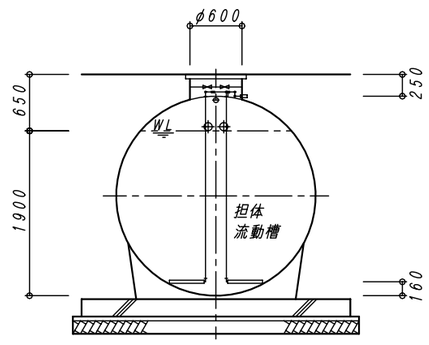


D−D　断　面　図　1：50

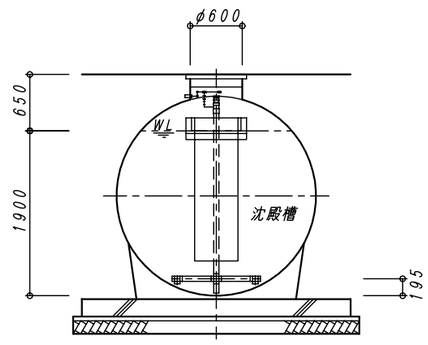


E−E　断　面　図　1：50

| 建築基準法第６８条の２６第１項の規定に基づき、同法施行令第３５条第１項の大臣認定による分離嫌気ろ床担体流動方式 | | |
|---|---|---|
| 型式認定 | 番号 | ５−０９−Ｈ−００９−２ |
| | 年月日 | 平成２１年９月１８日 |
| 型式適合認定 | 番号 | 型０１Ｃａｄ０ａ０３８３７６３ |
| | 年月日 | 平成２１年８月７日 |
| 型　式 | | ダイエー浄化槽　ＦＣＸ３８Ｔ型 |
| 処理対象人員 | | ３８人 |
| 日平均汚水量 | | ７．６ｍ³／日 |
| 流入水質 | | BOD200mg/L COD100mg/L SS160mg/L T-N45mg/L |
| 放流水質 | | BOD 20mg/L COD 30mg/L SS 20mg/L T-N20mg/L |

容　量　表

| 項　目 | 設計容量 |
|---|---|
| 沈殿分離槽 | ４．４４６　ｍ³ |
| 嫌気ろ床槽 | ４．１４８　ｍ³ |
| 担体流動槽 | ２．５７０　ｍ³ |
| 沈殿槽 | ２．６５２　ｍ³ |
| 消毒槽 | ０．１１５　ｍ³ |
| 総容量 | １３．９３１　ｍ³ |
| 放流ポンプ槽 | ０．０９９　ｍ³ |

機器仕様表　（単相・１００Ｖ）

| 機器名 | 口　径 | 入　力 (50／60Hz) | 吐出量 (50／60Hz) | 台　数 |
|---|---|---|---|---|
| ブロワ | φ２０ | 0.21/0.215 kw | 0.20 m³/min | １台 |
| 放流ポンプ | ４０Ａ | 0.15 kw | 0.10 m³/min | ２台 |

| No. | 内　容 | 日　付 | 担当者 | 承　認 | 備考：寸法は内寸法とする。 |
|---|---|---|---|---|---|
| △ | | | | | |
| △ | | | | | |
| △ | | | | | |
| △ | | | | | |

| 承認 | 検図 | 設計 | 製図 |
|---|---|---|---|
| | 前田 | 今川 | 今川 |

DAIE　大栄産業株式会社

ダイエー浄化槽　ＦＣＸ３８Ｔ型

構造図　（放流ポンプ槽付）

| 図番 | FCX38TH |
|---|---|
| 縮尺 | 1:50 |
| 日付 | H21. 8. 3 |

REV △