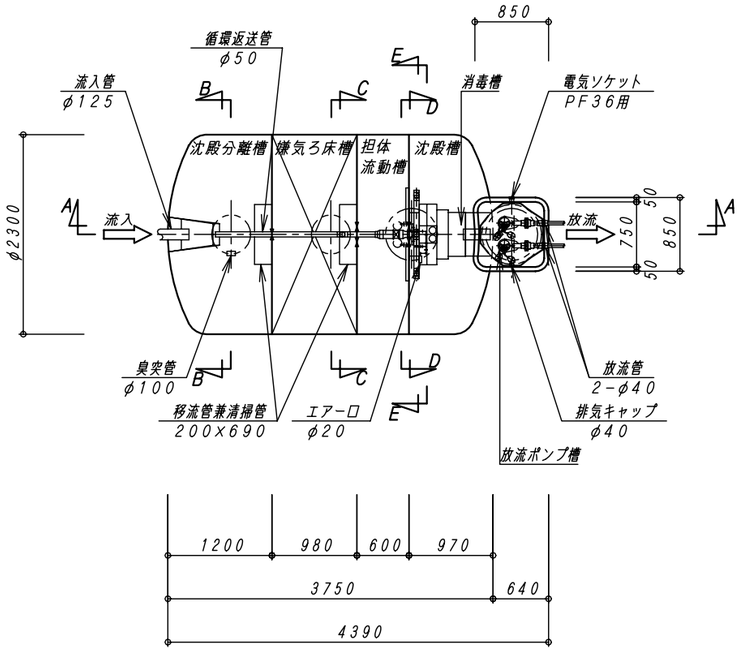

平　面　図　1：50

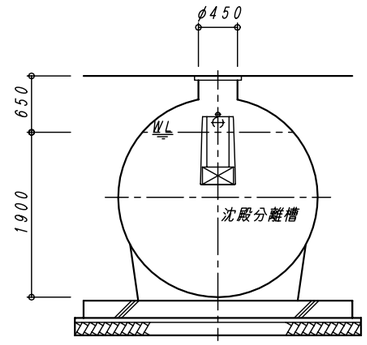

B−B　断　面　図　1：50

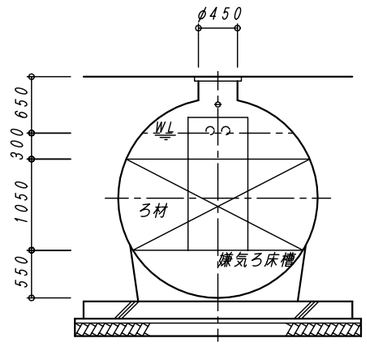

C−C　断　面　図　1：50

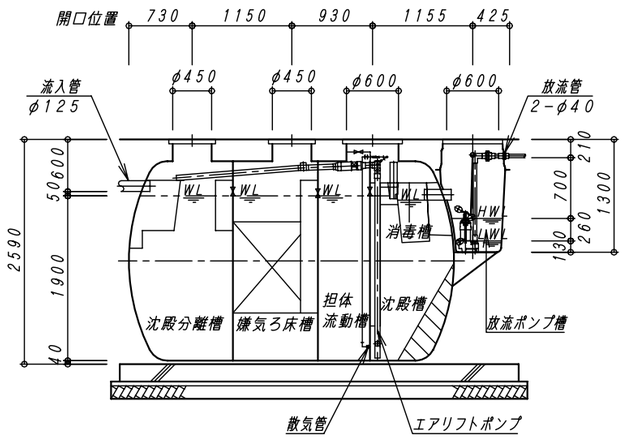

A−A　断　面　図　1：50

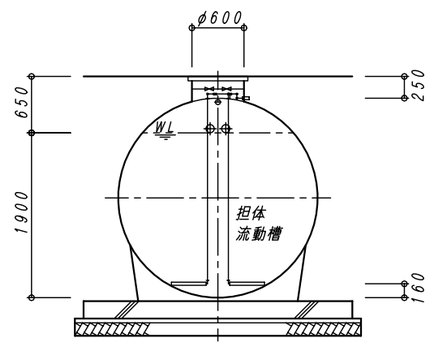

D−D　断　面　図　1：50

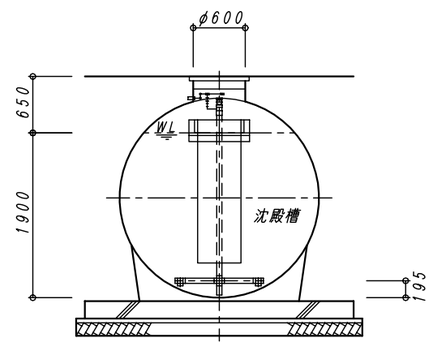

E−E　断　面　図　1：50

建築基準法第６８条の２６第１項の規定に基づき、同法施行令第３５条第１項の大臣認定による分離嫌気ろ床担体流動方式		
型式認定	番号	5−09−H−009
	年月日	平成２１年9月１８日
型式適合認定	番号	型01Cad0a0333761
	年月日	平成２１年8月7日
型　式		ダイエー浄化槽　ＦＣＸ３３Ｔ型
処理対象人員		３３人
日平均汚水量		6．6m³／日
流入水質		BOD200mg/L COD100mg/L SS160mg/L T-N45mg/L
放流水質		BOD 20mg/L COD 30mg/L SS 20mg/L T-N20mg/L

容　量　表

項　目	設計容量
沈殿分離槽	3．859　m³
嫌気ろ床槽	3．597　m³
担体流動槽	2．202　m³
沈殿槽	2．482　m³
消毒槽	0．078　m³
総容量	12．218　m³
放流ポンプ槽	0．099　m³

機器仕様表　　（単相・１００Ｖ）

機器名	口　径	入　力（50／60Hz）	吐出量（50／60Hz）	台　数
ブロワ	φ２０	0.21/0.215 kw	0.20 m³/min	1台
放流ポンプ	４０Ａ	0.15 kw	0.10 m³/min	2台

No.	内　容	日　付	担当者	承　認	備考：寸法は内寸法とする。
△					
△					
△					
△					

承認	検図	設計	製図
	前田	今川	今川

DAIE　大栄産業株式会社

ダイエー浄化槽　ＦＣＸ３３Ｔ型

構造図　（放流ポンプ槽付）

図番	FCX33TH
縮尺	1:50
日付	H21．8．3

REV △